Hand Kettingtakel / Manual Chain Hoist

Eigenschappen

- Tandwiel- en handwielkast gemaakt van extra dik staal bestendig tegen beschadiging van buitenaf. Zorgvuldig gefabriceerd voor precisie passing van lagers.
- Dubbele afdichting tegen stof en vocht
- Remmechanisme gemonteerd in een dubbel afgesloten behuizing
- Geharde kwaliteit aandrijfas, nestenwiel en tandwielkast
- Lasthaak van gehard staal
- Overlast beveiliging als optie
- Met 3/6/10 m hijshoogte als standerd voorraad artikel, andere hijs hoogtes op aanvraag

Features

- Gear case and hand wheel cover made of extra thick steel. Perfectly shaped to maintain bearing alignment and endure external shock.
- Double enclosure to keep out water and dust.
- Braking mechanism enclosed in a double cover.
- Enhanced quality bearings for drive pinion, load chain sheave and gearbox.
- Load hook made of high quality alloy steel, drop forged and heat treated.
- Optional overload protection
- With 3/6/10 m hoisting height as standerd stock item, other hoisting height upon request

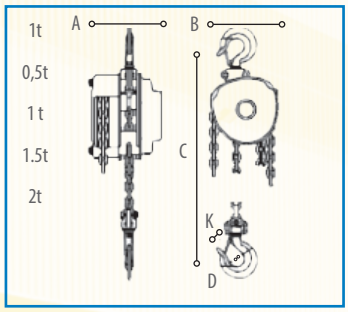

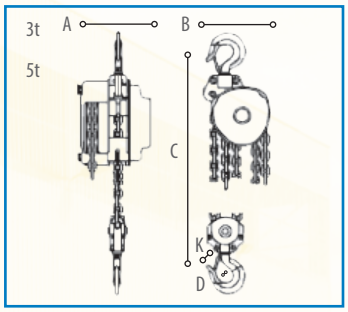

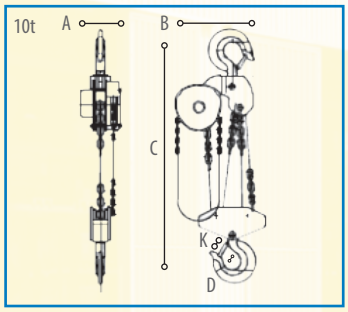

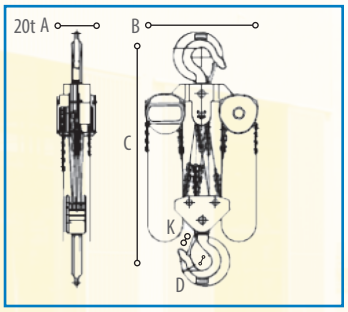

Bestelwijze / How to order

(044-040)

Takel model / Hoist type — Hijshoogte / Hoistingheight

DY 0 044 005 03

Productgroep / Productgroup — Capaciteit / Capacacity

Specificaties / Specifications								
WLL / WLL (Ton)	0.5	1	1.5	2	3	5	10	20
Test Load / Test load (kn)	7.5	15	22.5	30	45	75	125	250
Inspanning voor max. lading / Effort for max. load (N)	231	309	320	360	340	414	414	414X2
Parten van hijsketting / Min. Chainfall	1	1	1	1	2	2	4	8
Diameter Hijsketting/ Chain Diameter (mm)	6	6	8	8	8	10	10	10
Netto Gewicht / Net Weight	10	12	19	20	27	45.5	83	193
Measurement / Afmetingen	22 x 15 x 19.5	23 x 18 x 19.5	28 x 18 x 19.5	28 x 21 x 24	32 x 21 x 26	40 x 21 x 31	50 x 41 x 21	64 x 38 x 64
Extra gewicht hijshoogte / Extra weight extra lift (kg)	1.7	1.7	2.3	2.3	3.7	5.6	9.7	19.4

Afmetingen / Dimensions (mm)								
	0.5	1	1.5	2	3	5	10	20
A	131	140	161	161	161	186	207	215
B	127	158	174	187	199	253	398	650
C	270	317	399	414	465	636	798	890
D	35	35.5	45	45	50	64	85	110
K	30	28	32	32	40	50	64	85